Kanlux

NOUVELLE GAMME
HUBLOTS LED
IP65/ IK08

# Kanlux
# STIVI LED

Kanlux

# Kanlux STIVI LED

- Deux puissances et deux tailles:
  **24W (∅280mm),**
  **36W (∅330mm).**

- Version avec et sans détecteur.

Kanlux

**Grande qualité**
de fabrication,
confirmée par
**la Garantie de 5 ans***
(durée du vie 50 000h).

**Efficacité lumineuse**
**élevée 130lm/W.**

130 lm/W

5 WARRANTY 5 years

* déclaration de garantie
disponible sur notre site web.

Kanlux

**Degré d'étanchéité IP65 de STIVI LED,** haute résistance aux conditions météorologiques.

**STIVI LED, une résistance mécanique élevée IK08.**

**Matériau du boîtier: PC**

IP 65

08 IK

Kanlux

# Kanlux STIVI LED

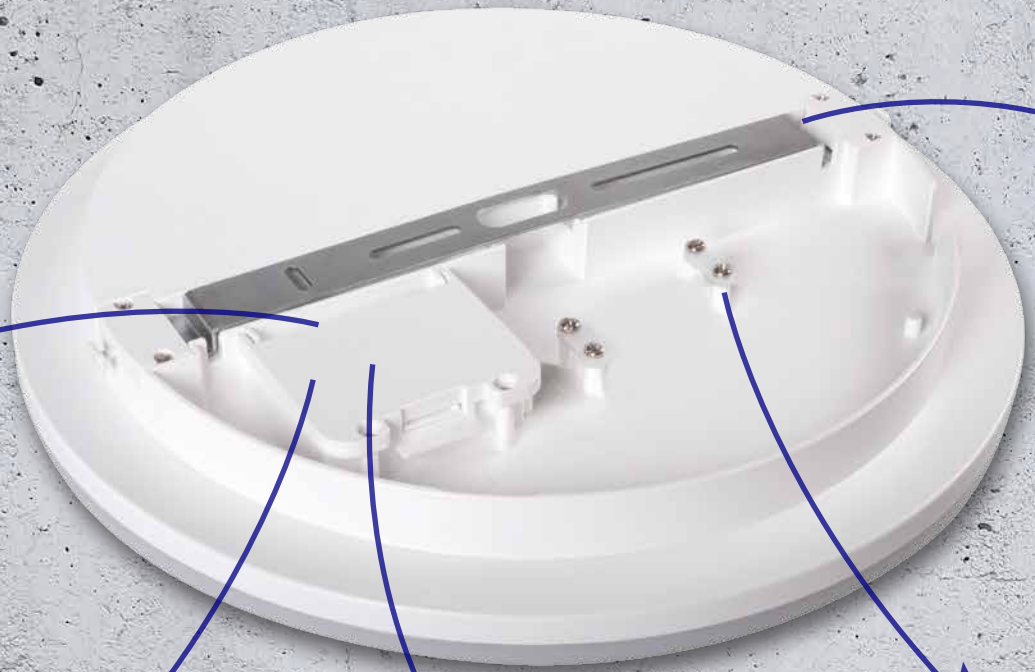

Détecteur de mouvement réglable pour les modèles SE

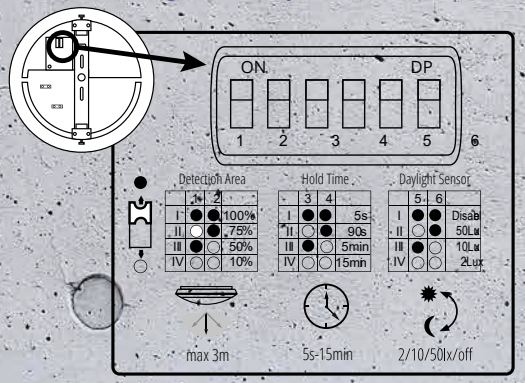

Installation rapide avec système de „clic”

Entrée du connecteur étanche

Connecteur rapide

Possibilité de raccordement en ligne

Kanlux

EASY installation

# Kanlux STIVI LED

## 1 Appuyer sur le bouton et retirer le support de montage

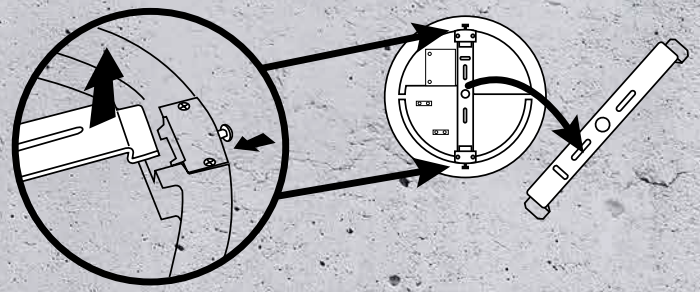

## 2 Installer le support de montage au plafond

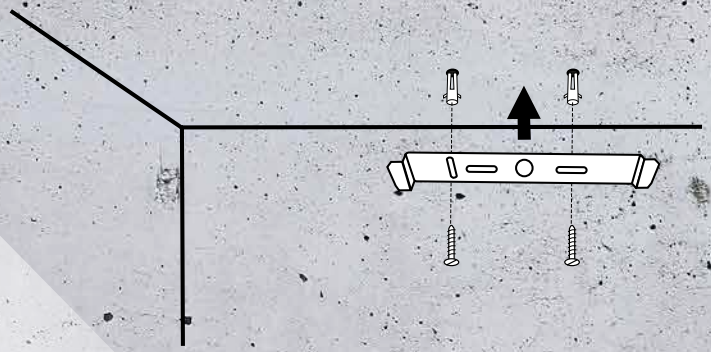

## 3 Connecter le câble électrique et clipper le luminaire dans le support

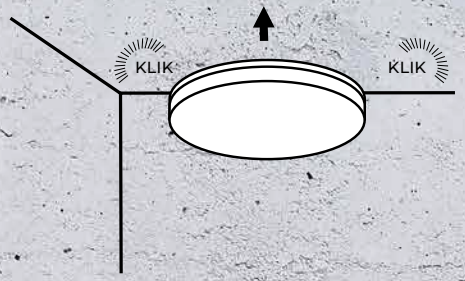


## 4 Possibilité de raccordement en ligne

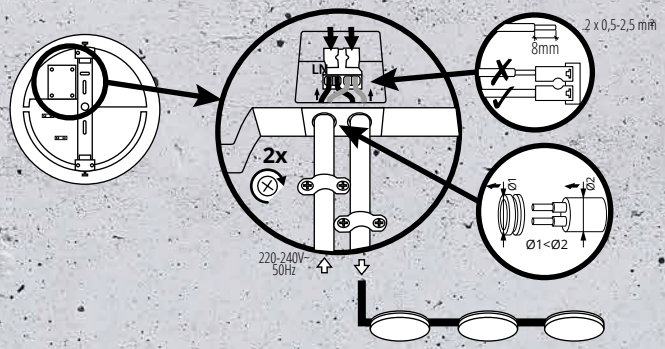

Kanlux

**Kanlux STIVI LED**

Adapté à tous les projets de construction.

Kanlux

# Kanlux STIVI LED

| | | P [W] | [lm] | Tc [K] | DÉTECTEUR DE MOUVEMENT |
|---|---|---|---|---|---|
| **35000** | STIVI LED 24W-NW-O | 24W | **3120 lm** | 4000K | non |
| **35001** | STIVI LED 24W-NW-O-SE | 24W | **3120 lm** | 4000K | oui |
| **35002** | STIVI LED 36W-NW-O | 36W | **4680 lm** | 4000K | non |
| **35003** | STIVI LED 36W-NW-O-SE | 36W | **4680 lm** | 4000K | oui |

STIVI LED 24W

STIVI LED 36W

**tension nominale: 220-240 AC**
**matériau du boîtier: PC**
**durée de vie: 50 000h**
**classe de protection: II**
**étanchéité: IP 65**
**résistance mécanique: IK08**

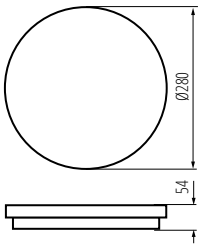


STIVI LED 24W

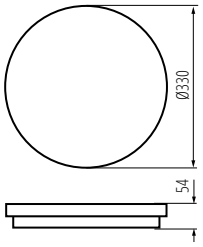


STIVI LED 36W

Kanlux

# Kanlux STIVI LED

## packaging de qualité

kanlux.com